BUNGARTZ Traktoren, Einachser, Schlepper, Zubehör

Art-Nr.: 1008 | Hersteller: | Gewicht: 0,- Kg

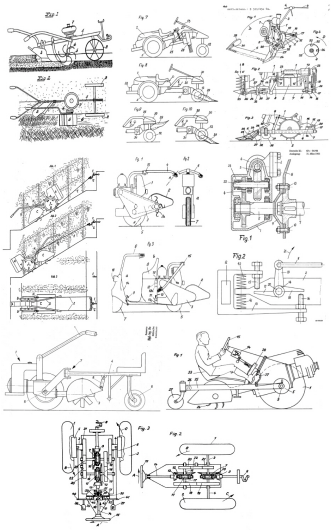

6,95 EUR

inkl. 19% MwSt. inkl. Versand

Lieferzeit 1-2 Tage **

50 Stück auf Lager

Dieses Produkt ist versandkostenfrei!

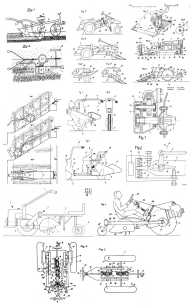

Das Technik-Kompendium für alle Fans und Liebhaber der Marke BUNGARTZ. Eine

einmalige Dokumentation hochinteressanter Technikgeschichte. In dieser einzigartigen

Patentschriftensammlung finden Sie viele dokumentierte Entwicklungen der Firma

BUNGARTZ, vom Firmenbeginn in den 30er-Jahren bis 1971. Sie erhalten umfassende technische Beschreibungen und detailgenaue Zeichnungen von Einachsern, Traktoren, Ackergeräten und den dazu gehörigen Teilen. Viele wichtige technische Komponenten werden genauestens in Wort und Bild dargestellt, wie z.B. Motoren, Getriebe, Antriebe, Fahrwerke, Bremsen, Elektrik, Hydraulik uvm. Dabei kommen diese Informationen von erster Adresse - nämlich direkt von den Erfindern! Wertvolles und überaus hilfreiches Material sowohl für Sammler, als auch für Historiker, Oldtimerclubs & Vereine oder einfach für Fans der Marke BUNGARTZ. Auch für Restaurierer und Technikinteressierte sind die

Konstruktionszeichnungen interessant, wenn es darum geht, den genauen Aufbau oder die Funktion von Baugruppen zu verstehen und die Einbaulage von Teilen zu ermitteln.

Alle Patentschriften liegen hier im PDF-Format vor. Sie können sich ganz bequem durch die PDF durchblättern. Wenn Sie den gesuchten Plan gefunden haben, können Sie diesen ganz einfach ausdrucken.