PIAGGIO, VESPA

Art-Nr.: 1030 | Hersteller: | Gewicht: 0,- Kg

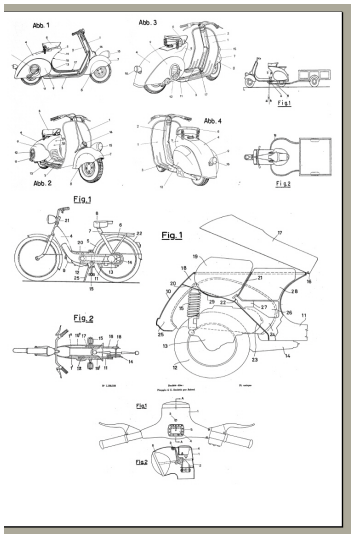

4,75 EUR

inkl. 19% MwSt. inkl. Versand

Lieferzeit 1-2 Tage **

0 Stück auf Lager

Dieses Produkt ist versandkostenfrei!

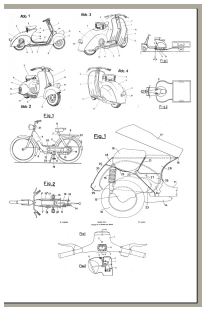

In dieser umfangreichen Patentschriftensammlung finden Sie Entwicklungen aus über 50

Jahren Geschichte der Firma PIAGGIO / VESPA. Hier erhalten Sie umfassende technische

Beschreibungen und detailgenaue Zeichnungen von Rollern, Mopeds, Motoren &

Motorteilen, Getriebe, Kraftübertragungen, Rahmen, Chassis, Elektrik, Anbauteilen und

vieles mehr. Dabei kommen diese Informationen von erster Adresse - nämlich direkt von

den Erfindern! Wertvolles und hilfreiches Material sowohl für Technikinteressierte und

Schrauber (Funktion von Baugruppen, Einbaulage von Teilen etc.), als auch für Historiker,

Oldtimerclubs & Vereine oder einfach für Fans der Marke PIAGGIO / VESPA.

Alle Patentschriften liegen hier im PDF-Format vor. Sie können sich ganz bequem durch die PDF durchblättern. Wenn Sie den gesuchten Plan gefunden haben, können Sie diesen ganz einfach ausdrucken.