Technik der Automobilwerke Eisenach VEB

Art-Nr.: 1034 | Hersteller: | Gewicht: 0,- Kg

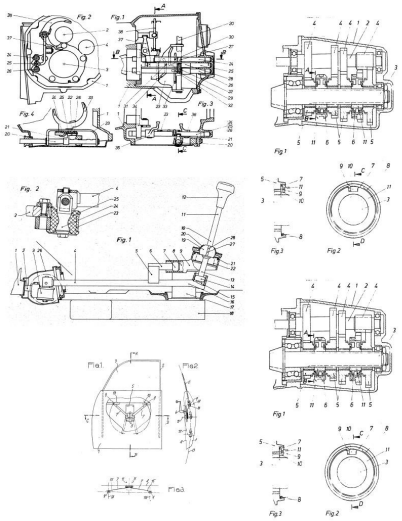

4,60 EUR

inkl. 19% MwSt. inkl. Versand

Lieferzeit 1-2 Tage **

50 Stück auf Lager

Dieses Produkt ist versandkostenfrei!

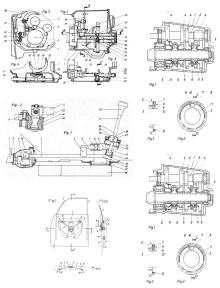

Das Technik-Kompendium für alle Fans und Liebhaber von Fahrzeugen der

AUTOMOBILWERKE EISENACH VEB. Darunter fallen bekannte Marken wie WARTBURG,

EMW, IFA, DIXI etc. Eine einmalige Dokumentation hochinteressanter Technikgeschichte. In

dieser umfangreichen Patentschriftensammlung finden Sie alle Entwicklungen im

Automobilbereich der EISENACHER AUTOMOBILWERKE von 1959 bis 1991. Sie erhalten

umfassende technische Beschreibungen und detailgenaue Zeichnungen von Fahrzeugen

und allen dazu gehörenden Einzelteilen. Sämtliche technische Komponenten werden

genauestens in Wort und Bild dargestellt, wie z.B. Motoren, Getriebe, Antriebe, Fahrwerke,

Bremsen, Elektrik, Karosserieteile, Rahmen, Innenausstattungen uvm.

Dabei kommen diese Informationen von erster Adresse - nämlich direkt von den Erfindern! Wertvolles und überaus hilfreiches Material sowohl für Schrauber (Funktionsweise von komplexen Baugruppen, Einbaulage von Teilen etc.), als auch für Historiker, Oldtimerclubs & Vereine oder einfach für DDR-Automobil-Fans.

Jede Patentschrift ist so aufgebaut, dass die Erfindung in Text und mehreren Zeichnungen genauestens beschrieben und dargestellt ist. Dadurch können Sie die Konstruktion in allen Details nachvollziehen und theoretisch auch nachbauen! Außerdem enthalten viele Patentschriften Konstruktionszeichnungen für Spezialwerkzeuge und Beschreibungen von Herstellungsverfahren, welche für die Reproduktion von Ersatzteilen unschätzbar wertvoll sind. Eine echte Fundgrube an Informationen!

Alle Patentschriften liegen hier im PDF-Format vor. Sie können sich ganz bequem durch die PDF durchblättern. Wenn Sie den gesuchten Plan gefunden haben, können Sie diesen ganz einfach ausdrucken.